Разрез 1-1

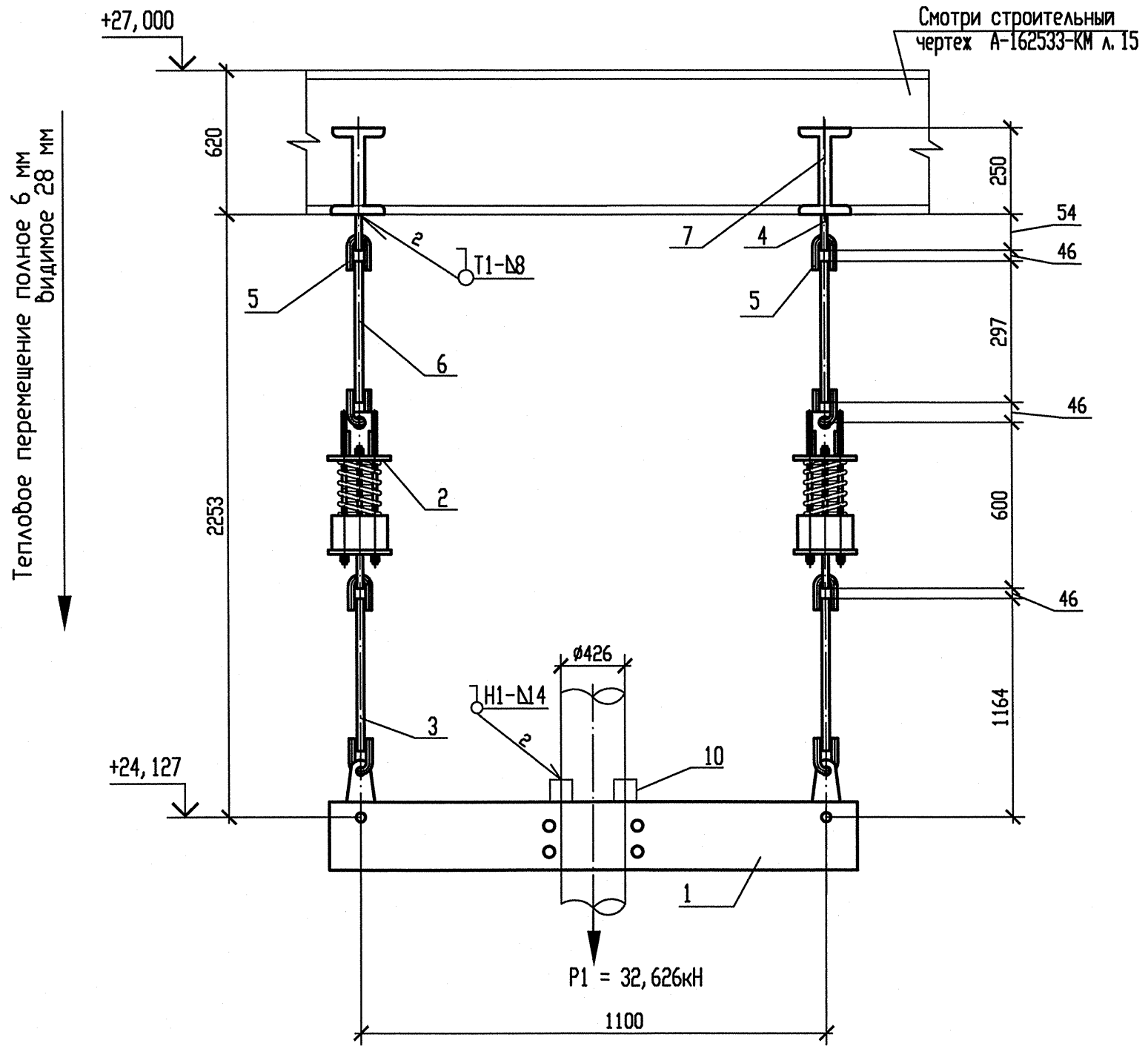

Разрез 2-2

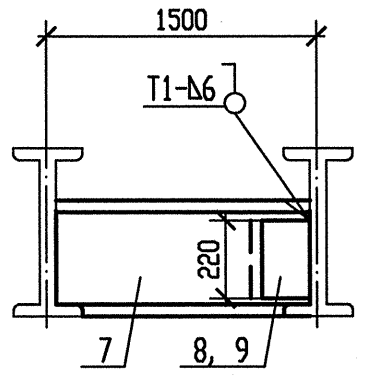

Схема расположения опоры

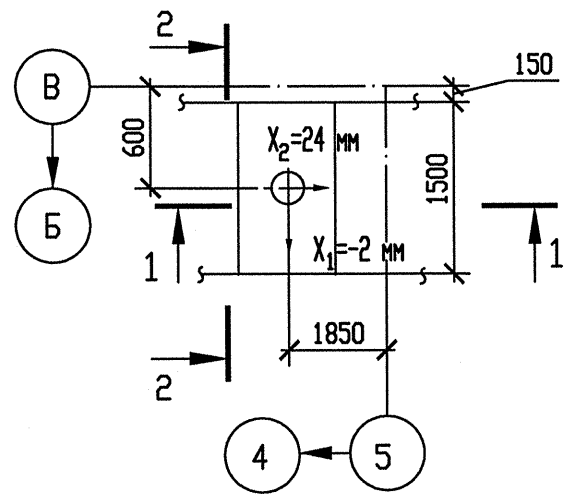

Спецификация деталей

Поз.	Обозначение	Наименование	Кол.	Материал	Масса, кг ед.	Масса, кг общ.	Примечание
1	310СТ 108.275.56-80	Блок хомутовый	1	Сборный	92,77	92,77	
2	200СТ 108.275.58-80	Блок пружинный	2	Сборный	47,4476	94,8952	
3	090СТ 108.632.02-80	Тяга с серьгой	2	Сборный	10,12	20,24	См. т. т. п. 5
4	030СТ 108.367.37-80	Проушина	2	Ст3сп5-сб ГОСТ 14637-89	0,93	1,86	
5	040СТ 108.643.01-80	Ушко	6	20 ГОСТ 1050-88	0,49	2,94	
6	ГОСТ 2590-2006	Круг В24 l=300	2	20 ГОСТ 1050-88	1,0653	2,1306	См. т. т. п. 6
7	ГОСТ 8239-89	Двутавр 25Б2 l=1510	2	Ст3сп5-сб ГОСТ 535-2005	44,696	89,392	См. т. т. п. 6
8	ГОСТ 19903-74	Лист Б-ПН-10 220х220	1	Ст3пс5-сб ГОСТ 14637-89	3,7994	3,7994	
9	ГОСТ 19903-74	Лист Б-ПН-10 220х250	1	Ст3пс5-сб ГОСТ 14637-89	4,3175	4,3175	
10	280СТ108.386.01-80	Упор 426	2	20 ТУ 14-3Р-55-2001	1,92	3,84	
	ГОСТ 2246-70	Проволока		Св-08Г2С		-	
	ГОСТ 9467-75	Электроды		УОНИИ 13/45		-	
					Итого:	316,1847	

1 Привязку опоры смотри чертеж R3.RN21.3010.012.01.00.001.
2 Сварку производить по ГОСТ 5264-80.
3 Сварка тяги с ушком смотри ОСТ 108.632.02-80.
4 Отметка трубопровода подлежит уточнению в соответствии с уклоном трубопровода.
5 Деталь поз. 3 обточить до ø 24 мм на длине 100мм.
6 Детали поз. 6 и 7 обрезать на монтаже до размеров, указанных на чертеже, с уточнением по месту.
7 P_1 – нагрузка, равная весу трубы с водой и изоляцией.
8 Изготовить один комплект.

Опора	Характеристика пружины: табличные данные: Доп. раб. нагрузка Рмах, кН	Прогиб при Рмах λмах мм	Высота пружины в св. сост Но, мм	при установке: Высота пружины Нмонт, мм	Нагрузка на пружину Рмонт, кН	в раб. состоянии: Высота пружины Нраб, мм	Нагрузка на пружину Рраб, кН	в хол. состоянии: Высота пружины Нхол, мм	Нагрузка на пружину Рхол, кН
3RN21Y07	26,34	140	399	318	15,206	312	16,313	340	11,18

Изм	N уч.	Лист	N докум	Подп.	Дата
1	-	Зам.	538-12	-	-
Инженер Зк.		Терентьева			28.09
Пров. инж. Зк.		Огнева			28.09
Пров. вед. инж.		Пантюшина			28.09
И. о. нач. гр.		Филатов			28.09
Н. контр.		Краснояров			28.09

АРХИВНЫЙ ЭКЗЕМПЛЯР

Инв. N подл. R3.00262.1.0.12
Лист 58

R3.RN21.3012.012.01.00.007

Ростовская АЭС Блок 3

Главный корпус
Машинное отделение (ДО, ЗЗТУ)
Конденсатопроводы из ПВД-6 в деаэратор

Стадия	Лист	Листов
Р	1	1

Подвеска пружинная
3RN21Y07

ОАО "НИАЭП" 2012

Инв. N подл. | Подп. и дата | Взам. инв. N

Формат А4х3